STEINDL-PALFINGER STEPA

FORSTPROGRAMM

DER STEPA VORTEIL
STEINDL-PALFINGER

PRODUKTBEZEICHNUNG:

F L 62 85

- **85** → **Reichweite [dm]**
- **62** → **Hubmoment [kNm]**
- **L** → **L -Kran (Langarm Kran)**
  Z -Kran (Zusammenlegbarer Kran)
- **F** → **F - Forstkran**
  für den Kraneinsatz am Forstanhänger
  T - Traktorkran
  für maximale Mobilität durch den Aufbau an der Zugmaschine

C 12 AK

- **AK** → **A** - ausziehbarer Rahmen
  K - Knickdeichsel
- **12** → **zul. Gesamtgewicht [t]**
- **C** → **Forstanhänger-Baureihe**
  B-Serie: klein und günstig - 8 & 9 to
  C-Serie: kompakt und stark - 10 & 12 to
  M-Serie: Der Alleskönner - 14 & 16 to

Doppelteleskopsystem für hohe Teleskopgeschwindigkeiten serienmäßig

Innenliegende Schlauchführung bis zur Greiferspitze

STEINDL-PALFINGER entwickelt seit vielen Jahrzehnten Krane mit sehr guten technischen Eigenschaften.
Wendigkeit-Hubleistung-Zuverlässigkeit

KTL Grundierung und Pulverbeschichtung für härteste Einsätze und langlebige Farbgebung

Der **HEXAGONAL Profilrahmen** mit dem durchgehenden Grundrahmen für eine höhere Verwindungssteifigkeit und maximale Stabilität

CE Konforme Sicherheitsausstattung mit vollwertigem NOT-HALT Taster

Stehpodest mit sicherem Zustieg und ergonomischer Anforderung

Schwenkwerk & Kransäule von PALFINGER-EPSILON für lange Lebensdauer und hohe Zuverlässigkeit

Patentierte Zugdeichsel mit innenliegender Gußpumpe, Gelenkwelle und Schlauchführung

Großer Rungenkorb
optimierte Rungenaufteilung
bis 5 Rungenpaarhalter - Serie
3 Zugösen für die Ladungssicherung

Das **halb-geschlossene Frontgitter** schützt die dahinter liegenden Komponenten und Schläuche

PALFINGER-EPSILON
Kreuzgelenk für maximalen Schutz und minimalen Verschleiß

Starker **4,5to Rotator** serienmäßig

Massiver Holzgreifer mit hoher Schließkraft und hochwertiger Bauweise und Geometrie

Gerollte Rungen
Nicht gebogen!

Ausziehbarer Rahmen
inkl. LED-Beleuchtung

Die **Bereifung** ist von 400mm bis 600mm Breite und mit Forstfelgen erhältlich

Keine freiliegenden Schläuche
vom Frontgitter bis zu den Achsen ist alles geschützt verlegt.

Flap-Down Abstützung
große Standsicherheit und Auflagefläche
geschützte Zylinder inkl. Sicherheitsrückschlagventil

Zentraler Stützfuß mit 2 Geschwindigkeiten serienmäßig

FORSTANHÄNGER
B-SERIE 8 & 9 TONNEN

Besonders auffällig ist das neue hexagonale Grundrahmenprofil, welches von der Knickdeichsel bis hin zum Heck eingesetzt wird.

Es handelt sich dabei weder um einen klassischen Mono-Rahmen noch um eine Doppel-Rahmenbauweise. Die große sechseckige Profilform baut breiter und ist dadurch mehr als doppelt so stark auf Verwindung als alle anderen Rahmenformen bisher.

Der Kranaufbau kann zudem direkt am Grundrahmen, ohne aufwendige Verstärkungsplatten, montiert werden. STEPA setzt damit neue Maßstäbe auch bei den kleinen Rückewagen.

Der kleinere B 8K ist serienmäßig für maximal drei Rungenpaare und mit einer Knickdeichsel +/-40° ausgestattet. Sein großer Bruder B 9AK hat bereits die Möglichkeit zehn Rungen einzusetzen und hat zudem einen 500mm langen Auszug.

TIPP: In Kombination mit einem 8,5m Kran bei 5,2mto Hubmoment ist dieser Rückewagen nicht nur gering im Eigengewicht, sondern auch mit ordentlich Hubkraft bei der Arbeit ausgestattet. Unerreicht in dieser Klasse!

Symbolfoto

Technische Daten B-Serie		B 8K	B 9AK
Reifendimension		400/60-15,5“	
zul. GG bei 10 km/h auf nicht öffentl. Straßen	[to]	11	12
zul. GG bei 25 km/h Ausführung	[to]	9	10
Ladefläche	[m²]	1,9	
Drehwinkel der Schwinge	[°]	+/- 12	
Leergewicht mit Standardbereifung*	[kg]	1720	1820
für folgende Forstkrantypen geeignet		FL 42 - 52	

* Mehrgewicht: 4TB-opt. Reifen: 150 kg
DLB: 100 kg • Eigenölversorgung: 200 kg

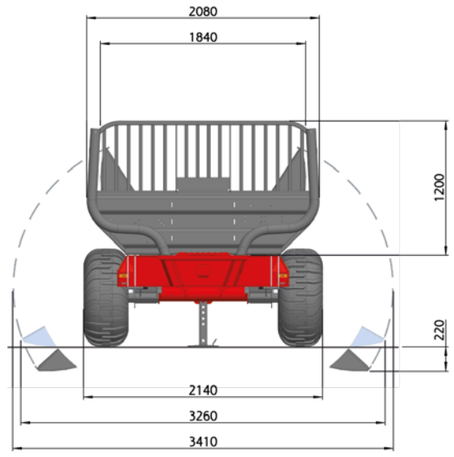

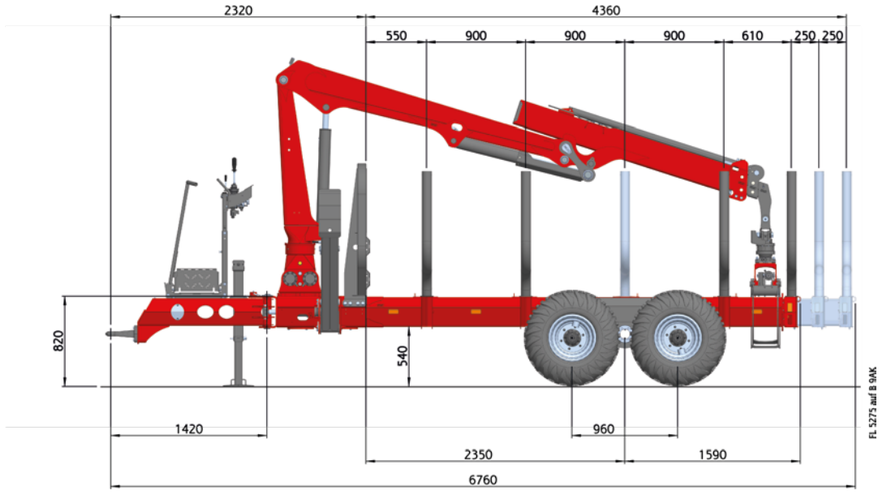

FORSTANHÄNGER
C-SERIE 10 & 12 TONNEN

Die C-Serie kann bereits mit einer Fülle von Ausstattungsvarianten wie Hochsitz, Funkfernsteuerung oder hydraulischem Hilfsantrieb und mit Z-Krane geliefert werden.

Serienmäßig verfügt die C-Serie über einen mechanischen Auszug +700mm, mit dessen Hilfe die Ladefläche nochmals deutlich verlängert werden kann.

Es können alle STEPA Forstkrane mit bis zu 6mto Hubmoment und 9,5m Reichweite aufgebaut werden und das macht diesen Rückewagen zu einem absoluten Spitzenpaket in seiner Klasse.

TIPP: Ein Z-Kran lässt sich nicht nur zusammenlegen, sondern verfügt durch seinen Kniehebel zwischen Kransäule und Hubarm über eine enorme Hubkraft im oberen Bewegungsbereich.

Straßenzulassung mit 25 km/h Typisierung

Symbolfoto

	Reifen-dimensionen	Antriebskraft bei 280 bar	Antriebsgeschw. bei 2x40l/min
2RT-104	400/60Q-15,5	1,7 to	7,6 km/h
	480/45Q-17,0	1,6 to	7,8 km/h
	500/50Q-17,0	1,6 to	8,0 km/h
2RTS-118	500/50Q-17,0	3,2 to	4,0 km/h

Technische Daten C-Serie		C 10AK	C 12AK
Reifendimension		400/60-15,5“	
zul. GG bei 10 km/h auf nicht öffentl. Straßen	[to]	13	15
zul. GG bei 25 km/h Ausführung	[to]	11	13
zul. GG bei 40 km/h Ausführung	[to]	10	12
Ladefläche	[m²]	2,1	2,4
Drehwinkel der Schwinge	[°]	+/- 12	
Leergewicht mit Standardbereifung*	[kg]	2150	2250
für folgende Forstkrantypen geeignet		FL & FZ 42 - 62	

* Mehrgewicht: 4TB-2RT-100: 60 kg • 4TB-opt. Reifen: 150 kg
DLB: 100 kg • Eigenölversorgung: 200 kg

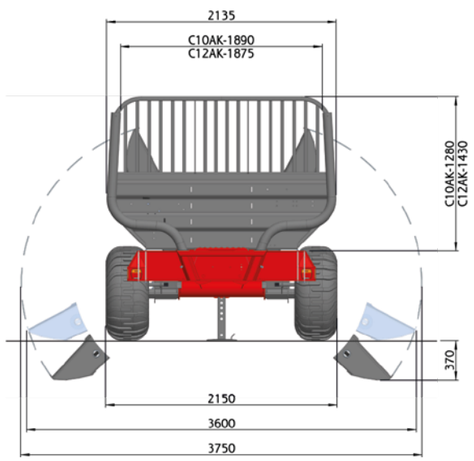

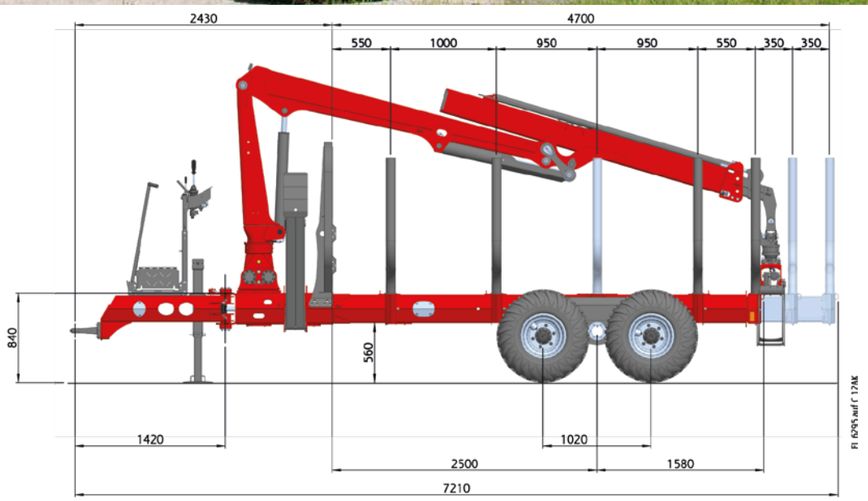

FORSTANHÄNGER
M-SERIE 14 & 16 TONNEN

Die neue M-Serie ist für noch stärkere Krane ausgelegt und hat mehr Ladevolumen als alle bisherigen Forstanhänger von STEPA.

Der Rahmen ist mechanisch um +700mm ausziehbar und die patentierte Knickdeichsel mit einem Schwenkbereich von +/- 40° gehören ebenso zur Standard-Ausstattung wie die hochwertige KTL Grundierung und Pulverbeschichtung des Grundrahmens.

Optional kann auch eine dazu passende Astwanne oder ein Rundballenaufsatz dazu bestellt werden.

JETZT NEU: Wer in dieser Klasse seinen Rückewagen sucht, der hat auch meist höhere Ansprüche was den Bedienkomfort angeht. Jetzt gibt es die Kombination 2 x Joysticks (Traktorkabine & Hochsitz) oder die Kombination Funk-Joysticks.

Joysticksteuerung am Hochsitz

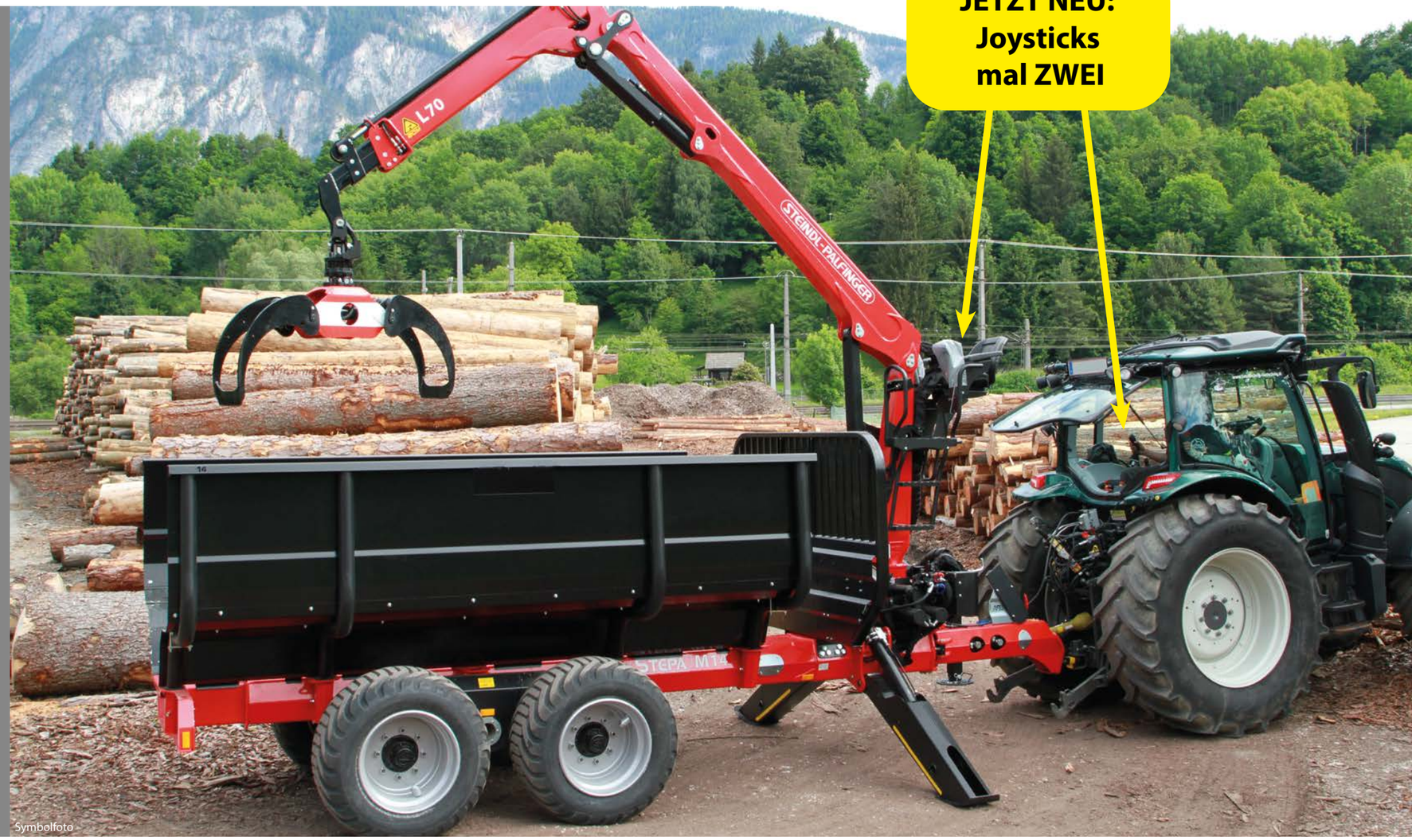

Symbolfoto

	Reifen-dimensionen	Antriebskraft bei 280 bar	Antriebsgeschw. bei 2x40l/min
2RTS -118	500/50Q-17,0	3,2 to	4,0 km/h
	500/45Q-22,5	2,7 to	4,7 km/h
	550/45Q-22,5	2,7 to	4,7 km/h

Technische Daten M-Serie		M 14AK	M 16AK
Reifendimension		500/50 - 17“	550/45-22,5“
zul. GG bei 10 km/h auf nicht öffentl. Straßen	[to]	17	19
zul. GG bei 25 km/h Ausführung	[to]	15	17
zul. GG bei 40 km/h Ausführung	[to]	14	16
Ladefläche	[m²]	2,6	3,0
Drehwinkel der Schwinge	[°]	+/- 12	
Leergewicht mit Standardbereifung*	[kg]	2470	2750
für folgende Forstkrantypen geeignet		FL+FZ ab 52 + alle Epsilon	

* Mehrgewicht: 4TB-2RT-118: 100 kg • DLB: 100 kg • Eigenölversorgung: 200 kg

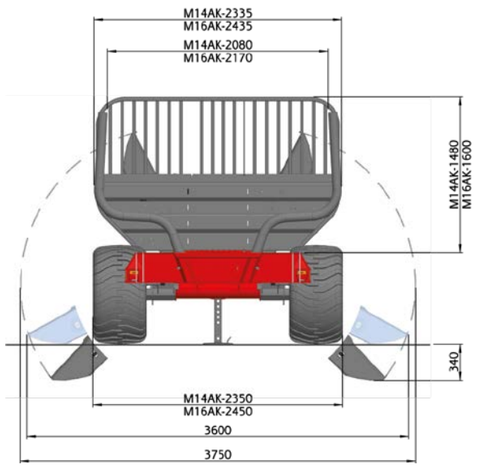

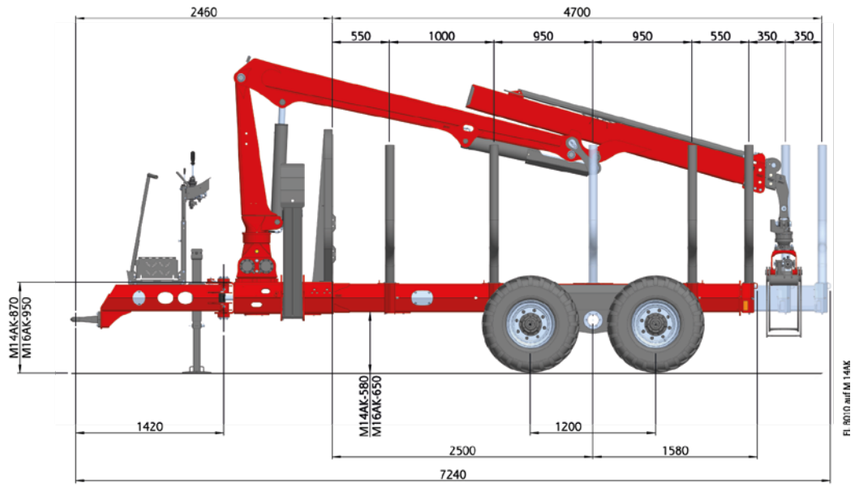

FORSTKRAN
L-KRAN 7,5 & 8,2 M REICHWEITE

Kompakt, wendig und aus hochfestem Feinkornstahl S700 gefertigt - so präsentieren sich die kurzen Krantypen mit 7,5m & 8,2m Reichweite.

Durch den nach hinten aufgesetzten Knickarm in Kombination mit einem Doppelteleskop ist der Kran im eingefahrenen Zustand sehr kurz und somit wendiger im Bestand.

TIPP: Die maximale Hubkraft in dieser Armstellung ist am Bild unten ersichtlich. Mehr Power dank der besseren Geometrie.

Technische Daten FL		4275	5275	4282
Hubmoment netto	[kNm]	41	52	40
Schwenkmoment netto	[kNm]	13	16	13
Schwenkbereich	[°]		340	
Gewicht mit 8-fach Schieber ohne Greifer	[kg]	750	770	800
max. Betriebsdruck	[bar]	190	225	190
Pumpenfördermenge empf.	[l/min]		1x45 / 2x30	
empfohlener Holzgreifer			HOG 26	

Die optimale Arbeitsstellung

Symbolfoto

75

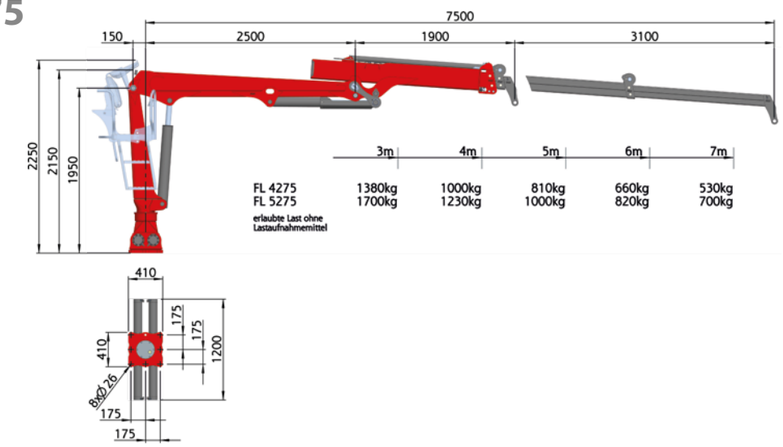

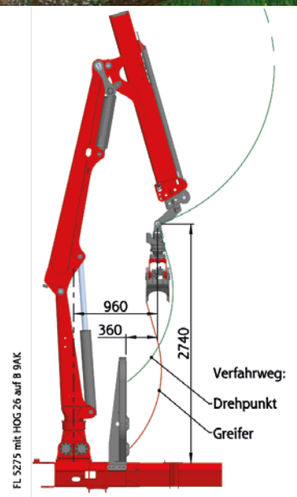

82

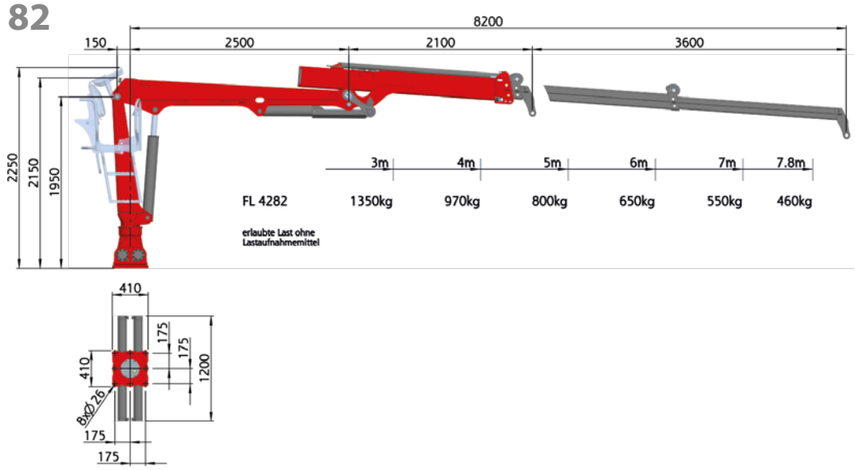

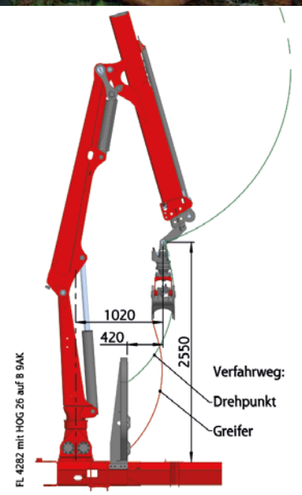

FORSTKRAN
L-KRAN 8,5 & 9,5 M REICHWEITE

Durch das innovative Doppelteleskopsystem sind alle Schläuche bis zum Greifer im Armsystem geschützt verbaut. Damit ist die Gefahr einer Beschädigung der Schläuche durch Äste minimiert. Trotzdem kann im Fall der Fälle mit wenigen Handgriffen ein defekter Schlauch erneuert werden.

TIPP: Ein Doppelteleskopsystem ist wesentlich schneller als ein Einfachteleskopsystem. Wer schnell laden will, der nutzt diesen Vorteil bei jeder Arbeitsbewegung aus.

Technische Daten FL		5285	6285	6295
Hubmoment netto	[kNm]	50	62	61
Schwenkmoment netto	[kNm]	16		
Schwenkbereich	[°]	340		
Gewicht mit 8-fach Schieber ohne Greifer	[kg]	920	940	1000
max. Betriebsdruck	[bar]	225	220	
Pumpenfördermenge empf.	[l/min]	1x45 / 2x30	1x55 / 2x35	
empfohlener Holzgreifer		HOG 26		HOG 32

B9 Rückewagen mit 8,5 m L-Kran

Symbolfoto

85

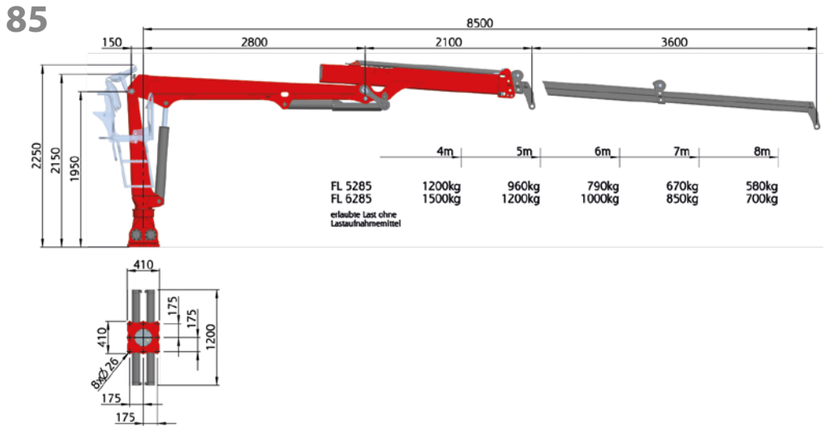

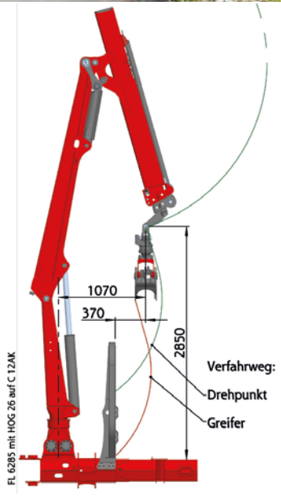

95

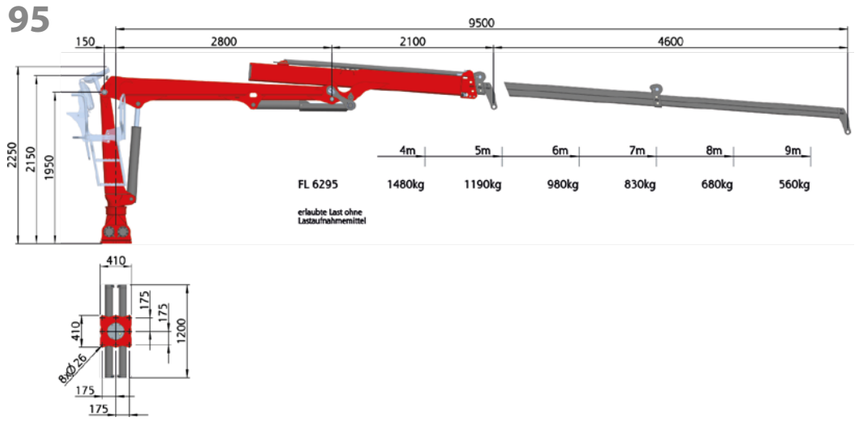

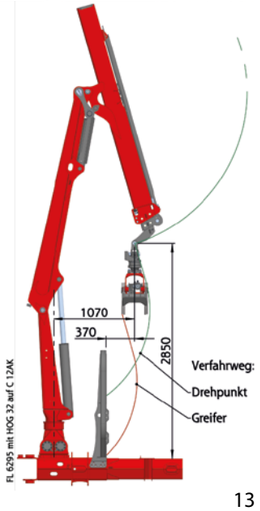

FORSTKRAN
L-KRAN 9,0 & 10,0 M REICHWEITE

Die Elite von STEPA hat eine Reichweite von bis zu 10m. Vor allem im steilen Gelände sind Krane mit großer Reichweite von entscheidendem Vorteil, wenn die Baumstämme nicht überall bis an den Forstweg herangezogen werden können oder man beim Ablängen nicht jeden Stamm ganz heran ziehen muss.

Tipp: Ein längerer Kran kann auch höhere Energieholzhaufen aufstapeln und man spart dadurch nicht nur Zeit, sondern auch Platz.

Technische Daten FL		7090	7010	8010
Hubmoment netto	[kNm]	68	66	76
Schwenkmoment netto	[kNm]	18		20
Schwenkbereich	[°]	340		
Gewicht mit 8-fach Schieber ohne Greifer	[kg]	1100	1180	1200
max. Betriebsdruck	[bar]	200		225
Pumpenfördermenge empf.	[l/min]	1x70 / 2x45		
empfohlener Holzgreifer		HOG 32		

Geschützte Kranbeleuchtung

Symbolfoto

90

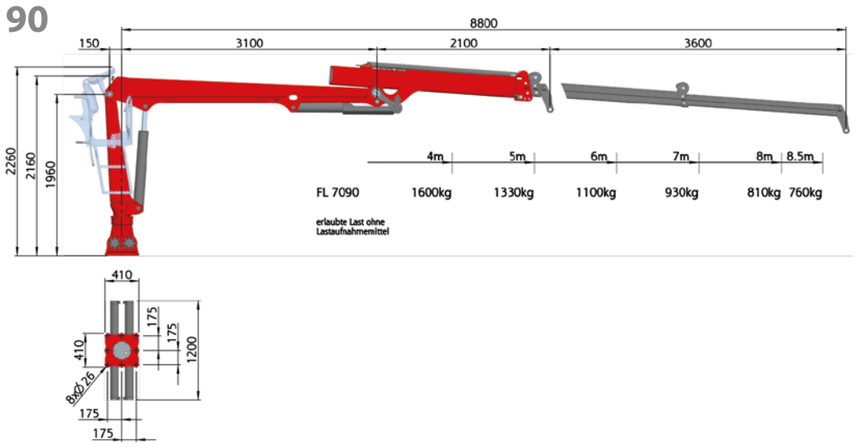

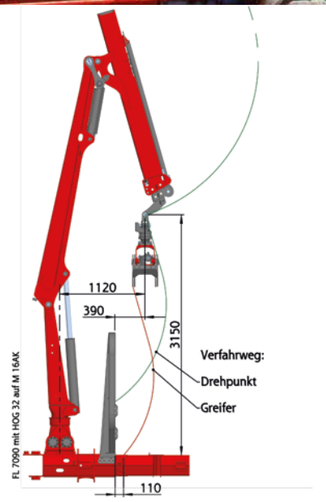

10

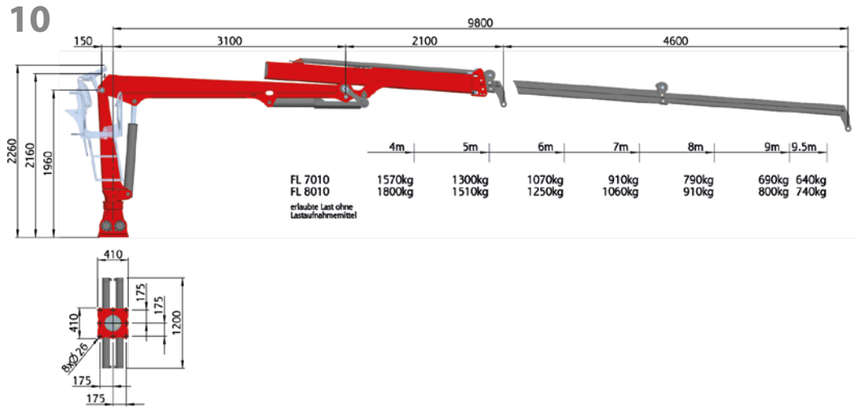

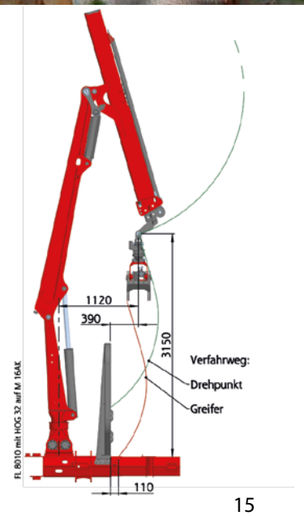

FORSTKRAN
Z-KRAN 8,0 M REICHWEITE

Jeder STEPA Z-Kran ist mit einem Kniehebel am Hauptarm ausgestattet. Dadurch haben Z-Krane einen besseren Hubkraftverlauf im wichtigen oberen Arbeitsbereich. Ein weiterer Vorteil liegt darin, dass sich der Kran zusammenlegen lässt. Damit kann der Schwerpunkt des Rückewagens im beladenen oder leeren Zustand, je nach Bedarf, optimiert werden.

Tipp: Mehr Gewicht auf der Deichsel bedeutet mehr Traktion der Zugmaschine. Steigungen können damit besser überwunden werden.

Technische Daten FZ		4280	5280
Hubmoment netto	[kNm]	41	51
Schwenkmoment netto	[kNm]	13	16
Schwenkbereich	[°]	340	
Gewicht mit 8-fach Schieber ohne Greifer	[kg]	980	990
max. Betriebsdruck	[bar]	185	220
Pumpenfördermenge empf.	[l/min]	1x45 / 2x30	
empfohlener Holzgreifer		HOG 26	

Pumpe und Gelenkwelle geschützt verbaut

Symbolfoto

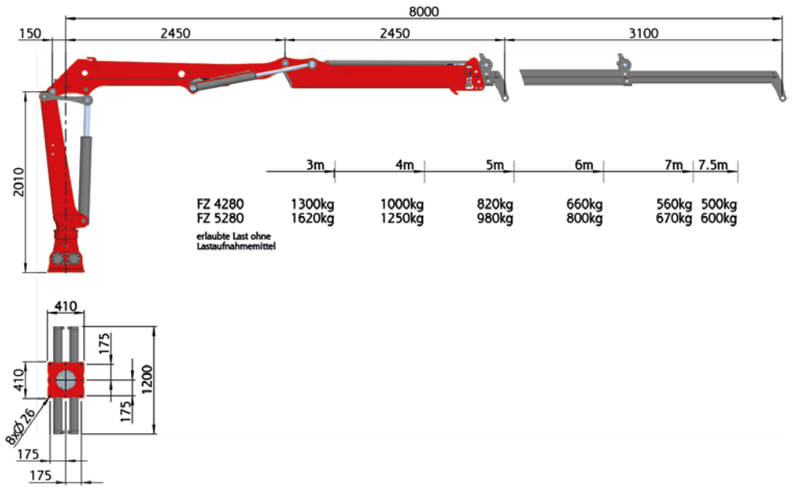

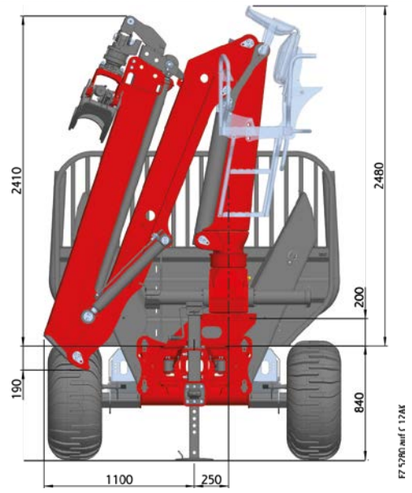

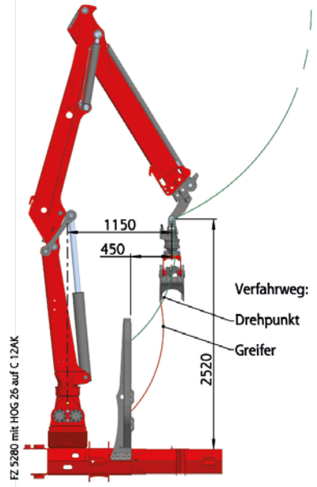

FORSTKRAN
Z-KRAN 9,0 M REICHWEITE

Das patentierte Knicksystem von STEPA ermöglicht es, dass Z-Krane bei gleicher Baulänge um bis zu einen Meter mehr Reichweite besitzen als der gesamte Mitbewerb. Dieser technische Vorteil wurde durch unser Know-how im Kranbau und unser Bestreben, dem Kunden stets eine noch bessere Lösung anbieten zu können, möglich.

TIPP: Ein Z-Kran hebt schwerere Lasten über die Rungen als ein L-Kran mit gleichem Netto-Hubmoment. Preislich kann er aber gut mit den L-Kranen mithalten. Der Vergleich lohnt sich!

Technische Daten FZ		6290	7090	8090
Hubmoment netto	[kNm]	61	66	75
Schwenkmoment netto	[kNm]	16	22	24
Schwenkbereich	[°]	340		
Gewicht mit 8-fach Schieber ohne Greifer	[kg]	1070	1140	1150
max. Betriebsdruck	[bar]	220	235	260
Pumpenfördermenge empf.	[l/min]	1x55 / 2x40		1x70 / 2x45
empfohlener Holzgreifer		HOG 32		

Sappel Halterung

Symbolfoto

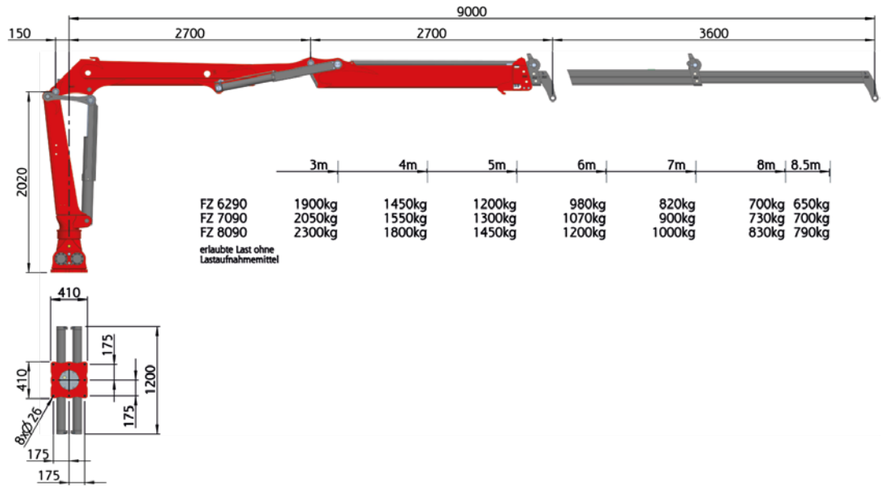

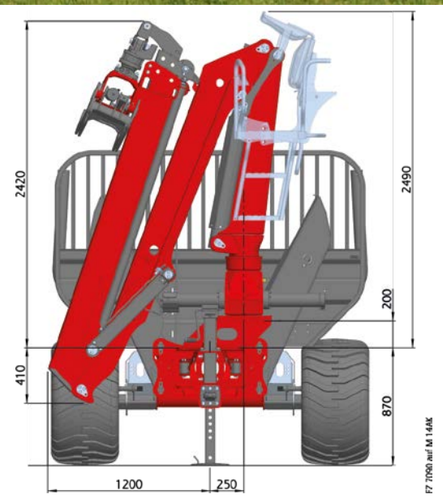

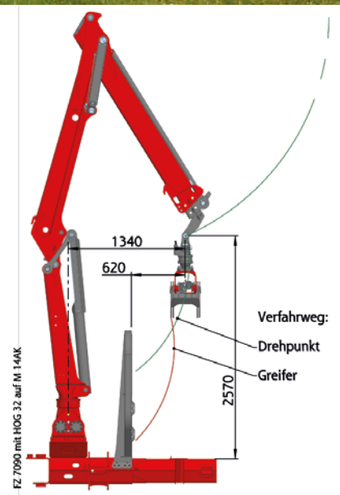

PALFINGER EPSILON
OFF-ROAD / C-KLASSE BEI STEPA

Der Weltmarktführer EPSILON aus dem Profi-Forstsegment und Schwesterfirma von STEINDL-PALFINGER kombiniert mit dem STEPA Forstanhänger M16 und Funkfernsteuerung.

HINWEIS: Allein am Standort in Elsbethen bei Salzburg werden jährlich rund 5.000 Krane für den Bereich Forst- und Recycling gebaut. Dieses Know-how spiegelt sich in den vielen Detail-lösungen bei STEPA und PALFINGER-EPSILON wider.

Technische Daten CF		C60F86	C70F86	C80F86
Hubmoment netto	[kNm]	61	71	81
Schwenkmoment netto	[kNm]	20	22	24
Schwenkbereich	[°]	335		
Gewicht ohne Gelenk / Rotator	[kg]	1140	1160	1160
max. Betriebsdruck	[bar]	200	220	240
Pumpenfördermenge empf.	1K [l/min]	1 x 70	1 x 80	
	2K [l/min]	2 x 45		
empfohlener Holzgreifer		FG 27		

Symbolfoto

C60F

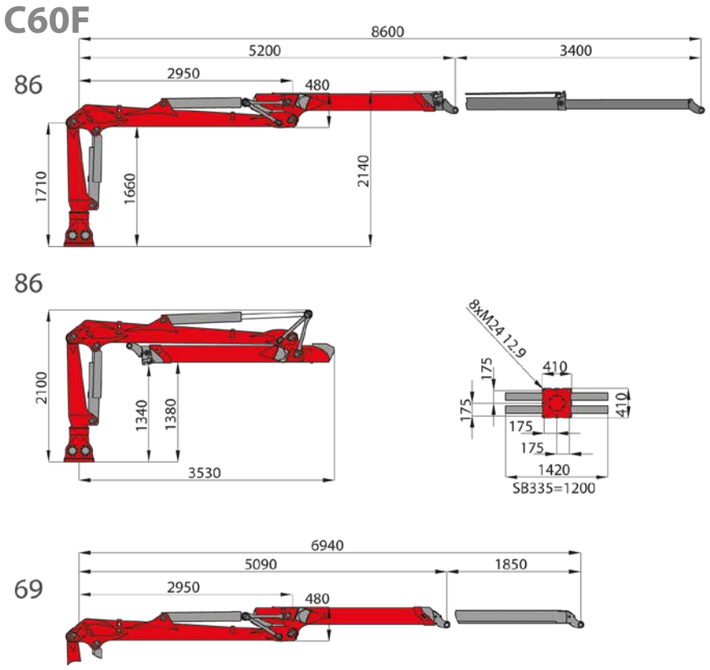

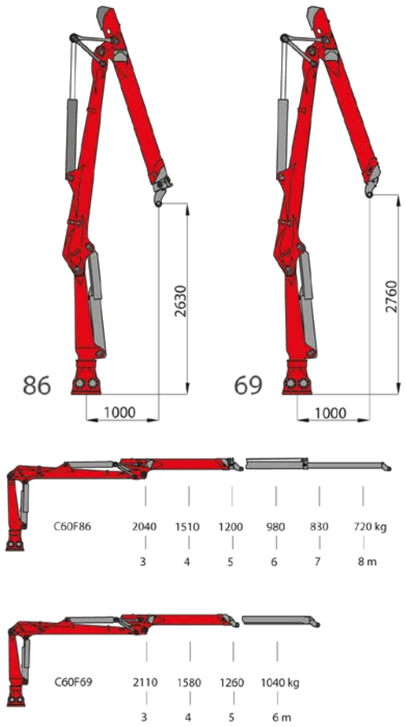

C70F/ C80F

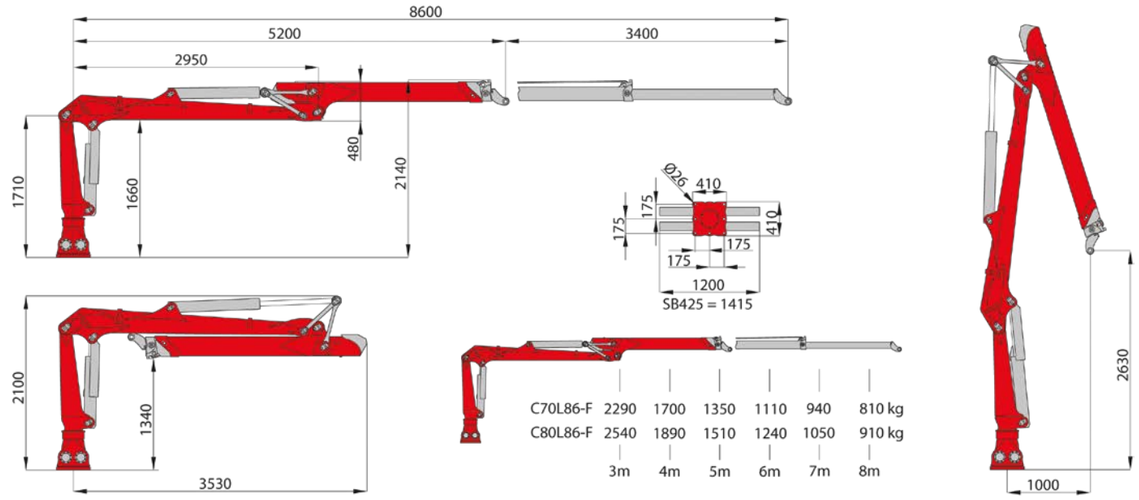

PALFINGER EPSILON
ON-ROAD / C-KLASSE BEI STEPA

Aus der PALFINGER EPSILON On-Road Serie können auch Z-Krane auf die M-Serie der STEPA Forstanhänger aufgebaut werden.

TIPP: Exklusiv gibt es bei STEPA die Z-Krane von PALFINGER-EPSILON auch mit Flap-Down Abstützung bereits im Forstanhänger integriert.

	89	73
A	8915	7250
B	5515	5400
C	3400	1850
D	2810	2810
E	1300	1230
F	2940	3030

Technische Daten CZ		C70Z73	C70Z89	C80Z73	C80Z89
Hubmoment netto	[kNm]	68	66	76	74
Schwenkmoment netto	[kNm]	18		20	
Schwenkbereich	[°]	335			
Gewicht mit 8-fach Schieber ohne Greifer	[kg]	1540	1620	1560	1640
max. Betriebsdruck	[bar]	220		240	
Pumpenfördermenge empf.	1K [l/min]	1x 70			
	2K [l/min]	2x 45			
empfohlener Holzgreifer		FG 27			

C70Z / C80Z

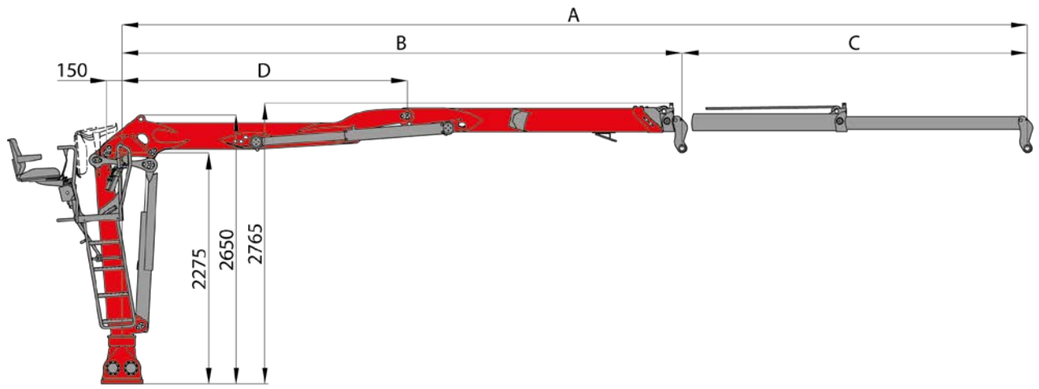

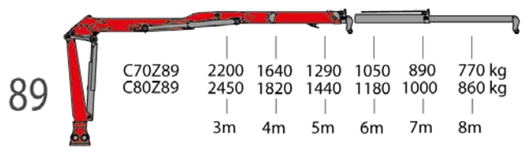

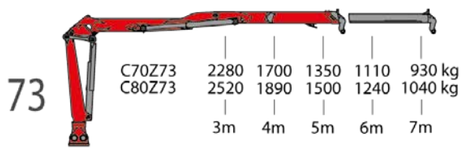

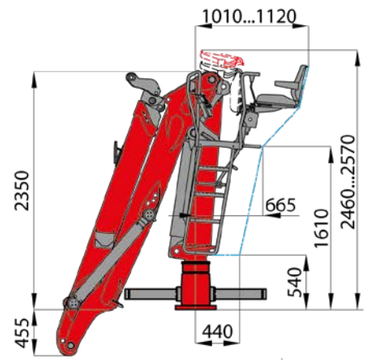

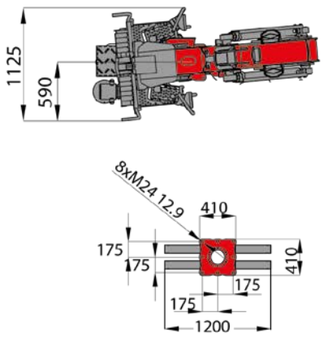

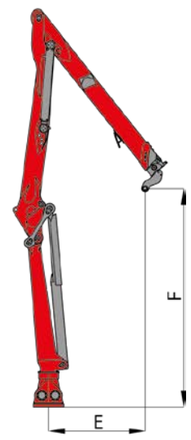

TRAKTORKRAN
Z-KRAN 8,0 M REICHWEITE

Der kompakte Z-Traktorkran lässt sich bequem auf die Fahrzeugbreite zusammenlegen. Sein geringes Eigengewicht ist vor allem für kleine Zugmaschinen von großer Wichtigkeit.

TIPP: Die passenden Anbauteile zur Zugmaschine werden passgenau von STEPA auf Wunsch mitgeliefert.

Technische Daten TZ		4280	5280
Hubmoment netto	[kNm]	41	51
Schwenkmoment netto	[kNm]	13	16
Schwenkbereich	[°]	330	
Gewicht mit 8-fach Schieber ohne Greifer	[kg]	1300	1480
max. Betriebsdruck	[bar]	185	220
Pumpenfördermenge empf.	[l/min]	1x45 / 2x30	
empfohlener Holzgreifer		HOG 26	
empfohlenes Traktoreigengewicht		3800	4000

Starke kurze geschützte Zylinder

Symbolfoto

80

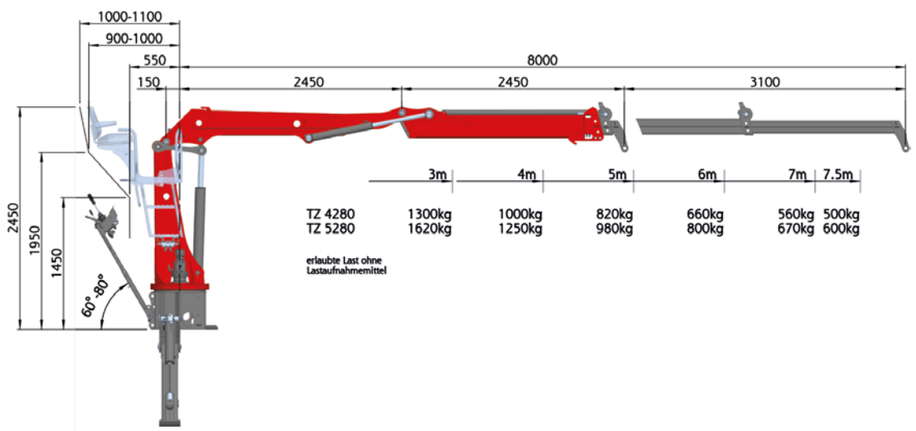

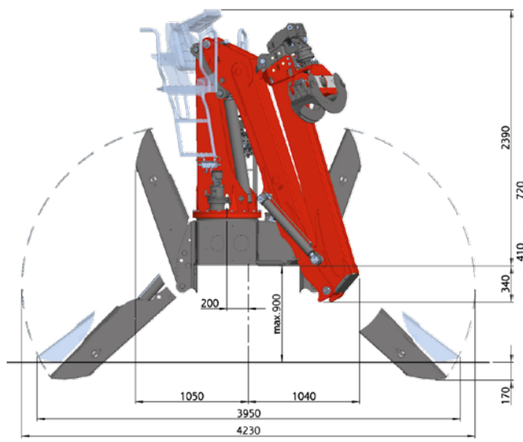

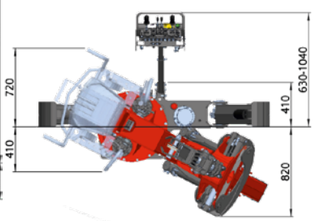

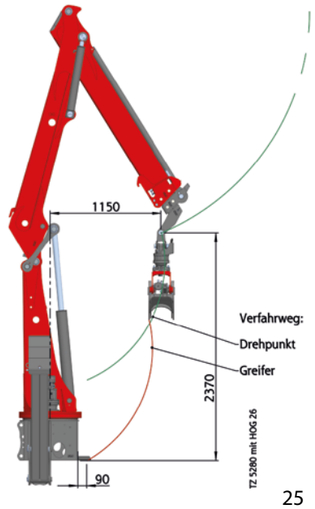

TRAKTORKRAN
Z-KRAN 9,0 M REICHWEITE

Die größeren Traktorkrane mit 9,0m Reichweite gibt es in zwei verschiedenen Hubklassen - mit 6,2mto oder mit 7,2mto Hubmoment. Der serienmäßige Hub- & Knickzylinderschutz beim größten Traktorkran verhindert eine Beschädigung der Kolbenstangen.

TIPP: Jeder Traktorkran kann auch auf andere Anhänger aufgebaut werden. Nähere Details gibt es bei Ihrem Händler.

Technische Daten TZ		6290	7290
Hubmoment netto	[kNm]	61	68
Schwenkmoment netto	[kNm]	16	
Schwenkbereich	[°]	330	
Gewicht mit 8-fach Schieber ohne Greifer	[kg]	1600	1620
max. Betriebsdruck	[bar]	220	240
Pumpenfördermenge empf.	[l/min]	1x55 / 2x40	
empfohlener Holzgreifer		HOG 32	HOG32S
empfohlenes Traktoreigengewicht		4500	5500

Hohe Schließkraft

Symbolfoto

90

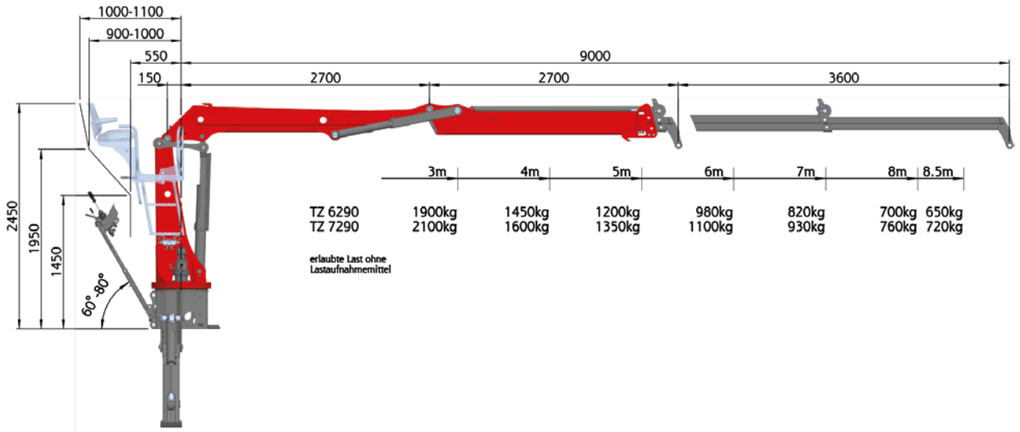

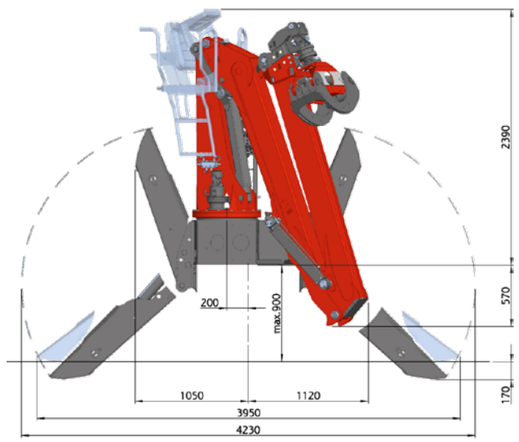

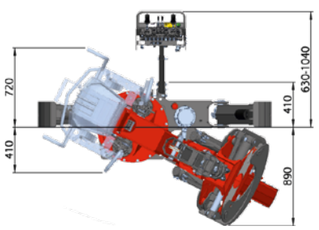

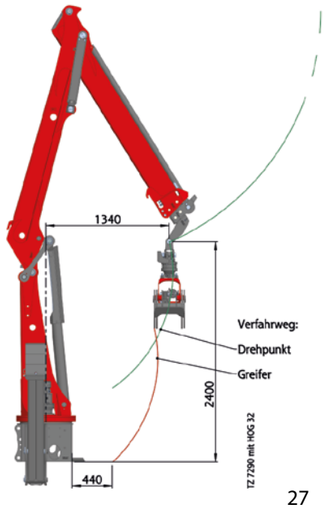

GREIFER
ZUM RICHTIG ZUPACKEN

STEPA bietet eine Vielzahl an Holzgreifertypen für den forstwirtschaftlichen Einsatz an.

Beginnend bei einer Öffnungsweite von 1,23m bis hin zu 1,57m. Je nach Greifertyp gibt es auch verstärkte Versionen und auch Fingergreifer.

TIPP: STEPA Holzgreifer besitzen eine hohe Schließkraft. Damit die Holzstämme und Äste nicht so schnell herausrutschen können.

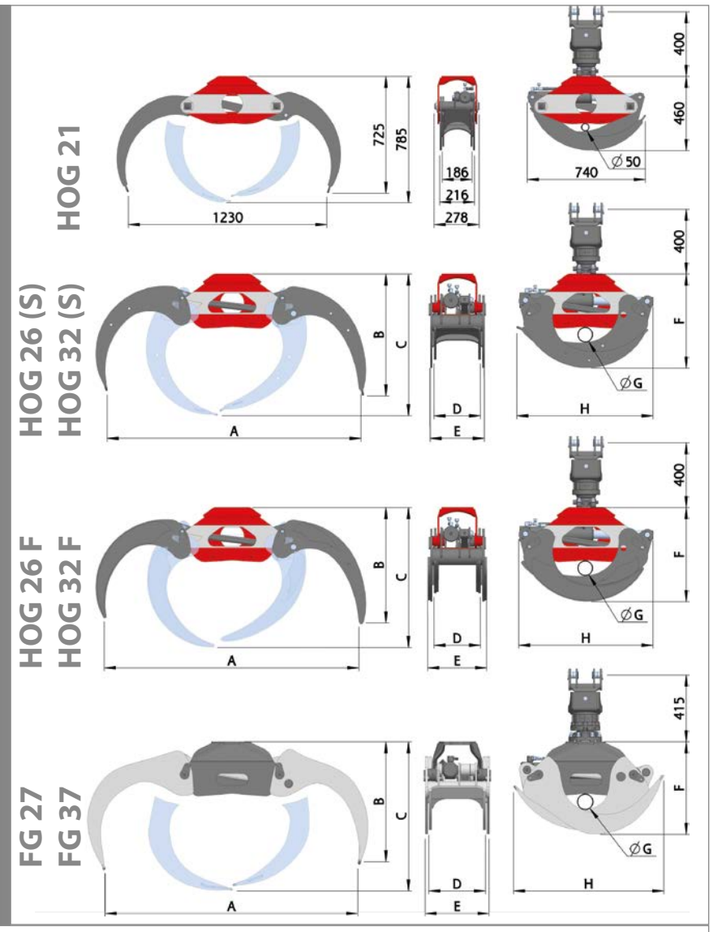

Type	A	B	C	D	E	F	G	H
	mm							
HOG 26	1450	660	820	234	266	505	95	760
HOG 26F	1450	660	820	234	266	505	95	760
HOG 26S	1450	660	820	238	270	512	95	760
HOG 32	1570	720	880	288	336	585	95	845
HOG 32F	1570	720	870	288	366	585	95	835
HOG 32S	1570	720	880	294	342	585	95	835
FG 27	1480	740	860	350	400	540	100	820
FG 37	1570	740	925	350	400	570	100	930

Greifer		HOG21	HOG26	HOG26S	HOG32	HOG32S	HOG26F	HOG32F	FG 27	FG 37
Querschnitt	[m²]	0,2	0,25	0,25	0,30	0,30	0,25	0,30	0,27	0,37
Schließkraft bei 200 bar	[kN]	7,5	9,9	9,9	11,8	11,8	9,9	11,8	14	13
Gewicht	[kg]	77	100	110	130	145	126	160	165	175
max. Last	[kg]	2000	2500	2500	3000	3000	2500	3000	4000	4000
Rotator		GR 463							GV6-RF	
Schwenkbereich		endlos							endlos	
Schwenkmoment	[kN]	0,8							1,4	
Gewicht	[kg]	30							44	
max. Last	[kg]	4000							6000	

Bezeichnungserklärung	
HOG	Holzgreifer
FG	Forstgreifer
F	Fingergreifer
S	für schweren Einsatz
ZAHL	Querschnitt in m²

SPALTZANGEN
SCHNELL & SICHER

Die Kombination aus Greifer und Spaltzange ist die ideale Lösung zum Spalten von astigen oder drehwüchsigen Holzstämmen.

Die Spaltzange wird mit dem Kran beschickt. Nach der Bearbeitung kann das gespaltene Holz sortiert, gestapelt oder gleich verladen werden.

TIPP: Besuchen Sie unseren YouTube Kanal und überzeugen Sie sich selbst von der schnellen Arbeitsweise mit unserem Zwei-Greifer-System.

Spaltzange SPZ		15	20	24
Spaltkraft bei	190 bar	11,5 to	15,5 to	18,5 to
	220 bar	13,5 to	18,0 to	21,5 to
	250 bar	15,0 to	20,0 to	24,5 to
Presskraft bei	190 bar	233,0 kN	336,0 kN	431,5 kN
	220 bar	270,0 kN	389,5 kN	499,5 kN
	250 bar	307,0 kN	442,0 kN	567,5 kN
empfohlene Literleistung	[l/min]	45	50	60
maximaler Betriebsdruck	[bar]	250		
Eigengewicht	[kg]	190	285	395

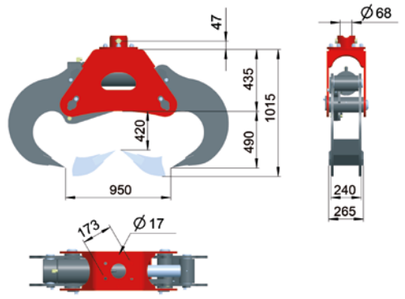

Type	SPZ 15	SPZ 20	SPZ 24
A	220	315	420
B	600	800	950
C	325	410	490
D	355	395	435
E	725	865	1015
F	175	215	240
G	200	240	265

AUSSTATTUNGEN
PATENTIERTE KNICKDEICHSEL

Pumpe in der Deichsel geschützt verbaut

Kurbelstützfuß zweistufig

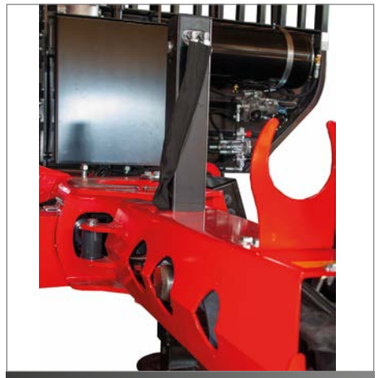

Hydraulischer Stützfuß

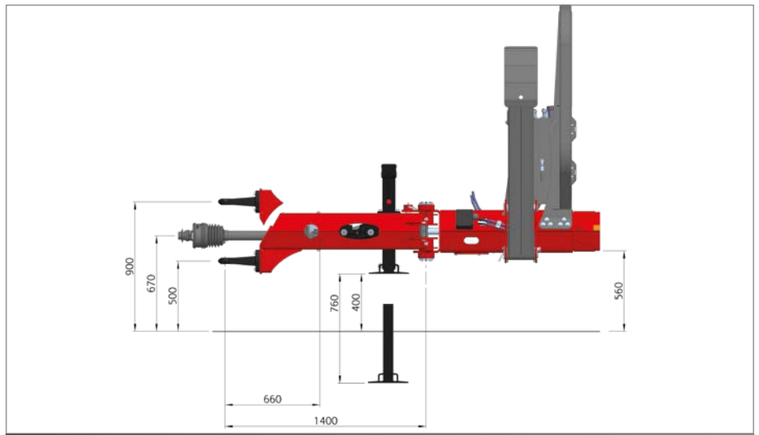

Oben- oder Untenanhängung auch nachträglich drehbar

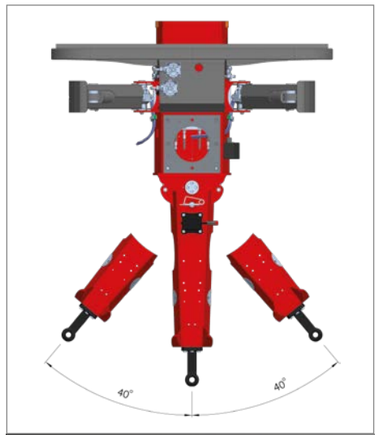

+/- 40 Grad Schwenkbereich

Joysticksteuerung mal ZWEI
Komfortabel und flexibel - mit der neuen vollelektrischen Joysticksteuerung kann der Forstkran vom Hochsitz oder der Fahrerkabine bedient werden.

AUSSTATTUNGEN
STEUERUNGSARTEN

Standard ON-OFF 1- oder 2-Kreis Steuerung

Drehkreuzhebel 2-Kreis Steuerung

Joystick hydr./elektr. 2-Kreis Steuerung

Deichselsitz 2-Kreis Steuerung

Hochsitz 2-Kreis Steuerung

Funkfernsteuerung Joystick Hochsitz

Sicherer Auftritt zum Stehpodest

Hochsitz mit elektr. Zusatzfunktion

Steckkupplungen für eine Zusatzfunktion

KOMFORT UND SICHERHEIT
LICHT UND RÜCKFAHRKAMERA

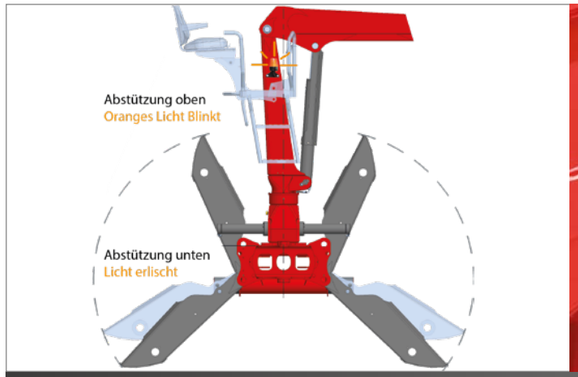

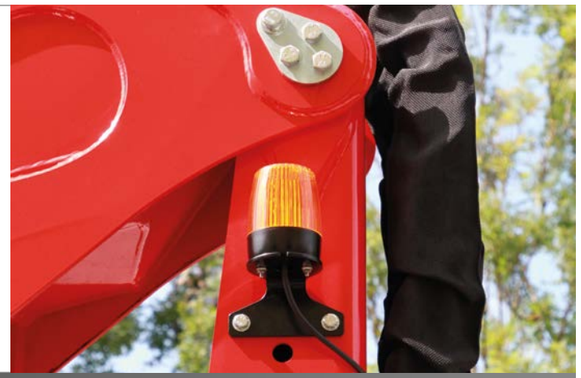

Abstützungs-Erinnerungs-System
Dieser Hinweisgeber ist die einfache und kostengünstige Lösung zur Erhöhung der Sicherheit.

Rückfahrkamera mit Bildübertragung per Smartphone App (iOS, Android)
Eine kompakte und geschützte Kamera ermöglicht eine bessere Sicht nach hinten.

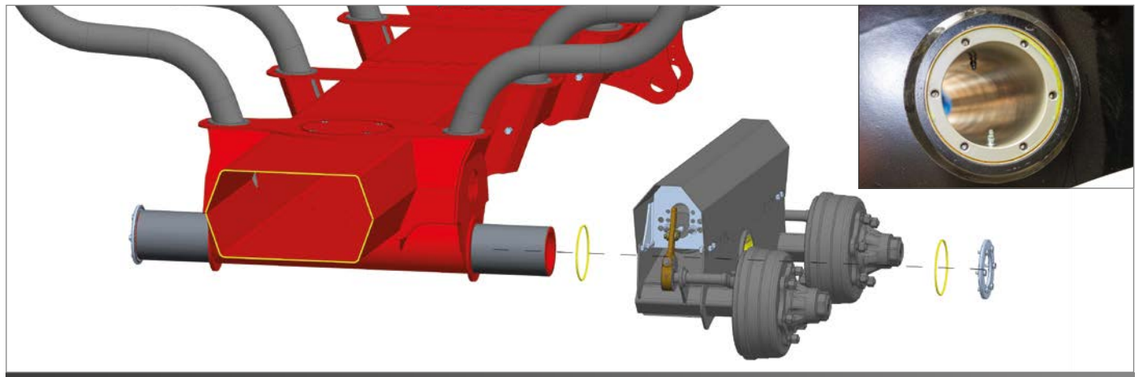

Hexagonal Rahmen & abgedichtete Lagerstellen
Abgedichtete Lagerstellen an der Boggieachse und der Knickdeichsel sorgen für noch mehr Komfort.
Zwei Schmiernippel an den stark belasteten Stellen erhöhen die Lebensdauer der Lagerstellen.

KOMFORT UND SICHERHEIT
FÜR FAHRER UND MASCHINE

NOT-HALT Einrichtung
immer in Griffweite

Bedienschilder
immer in Sichtweite

Geschützte und abgedeckte Schlauchführung

Hubzylinderschutz
bei Z- und L-Kran

Knickzylinderschutz
bei Z- und L-Kran

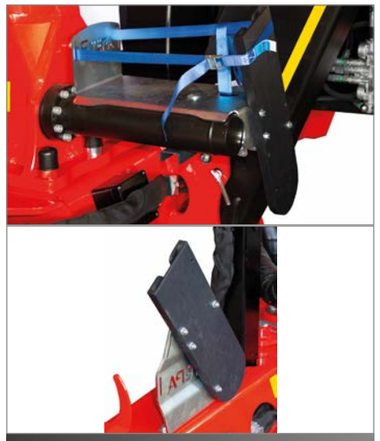

Motorsägenhalterung
Kanisterhalterung

Feststellbremse bei
hydr. Bremsanlage 25 km/h

Digitaler
Betriebsstundenzähler

Rüttelzähler
optional

AUSSTATTUNGEN
STABIL & GESCHÜTZT

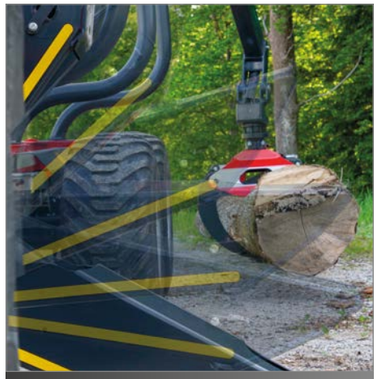

Flap Down
wenig Platzbedarf

Große Standfläche
optimale Bodenanpassung

Pendelbremse
einfachwirkend

4-Rad Bremse serienmäßig

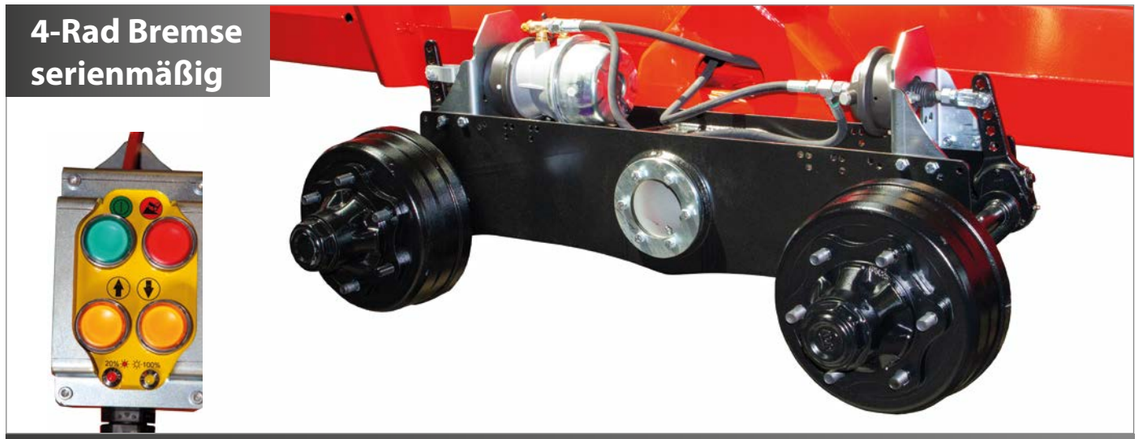

Bremssystem & Hilfsantrieb
Je nach Anforderung kann ein hydraulisches, pneumatisches oder auch kombiniertes Bremssystem geliefert werden. Mit Hilfe eines hydraulischen Hilfsantriebs von Black Bruin können auch schwierige Geländepassagen gemeistert werden. Bei STEPA ist jeder Hilfsantrieb mit einer Sicherheits-Abschaltautomatik ausgestattet.

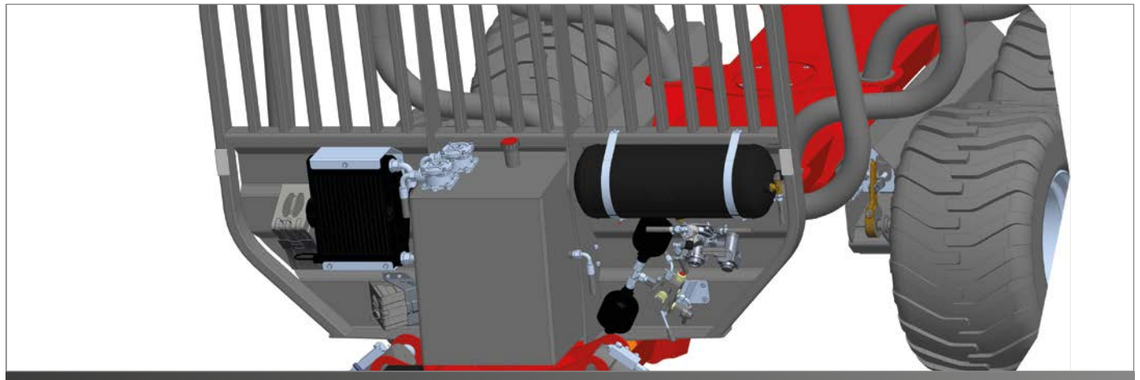

Das Frontgitter mit dem besten Schutz
Die Bremsanlage, der Ölkühler oder die Unterlegkeile sind gut erreichbar, aber optimal geschützt.

AUSSTATTUNGEN
STEPA HIGHLIGHTS

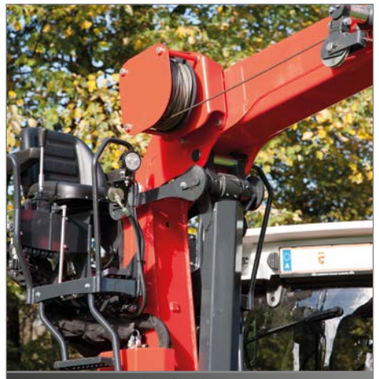

Zugwinde (optional)
7mm dickes und 40m langes Seil mit einer Zugkraft von 1.5to

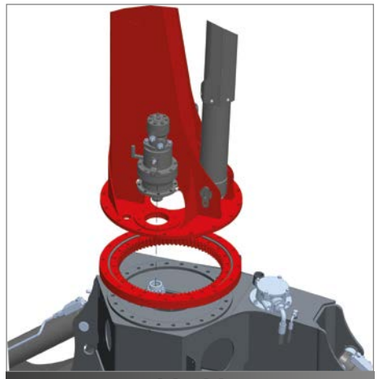

Kugeldrehkranz
Traktorkrane haben eine Kransäule mit gehärtetem Kugeldrehkranz, Schwenkgetriebe inkl. Bremse.

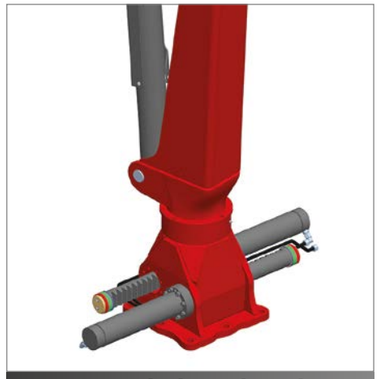

Doppelschwenkwerk
Doppelschwenkwerk im Ölbad, zwei stabile runde Zahnstangen & Endlagendämpfung

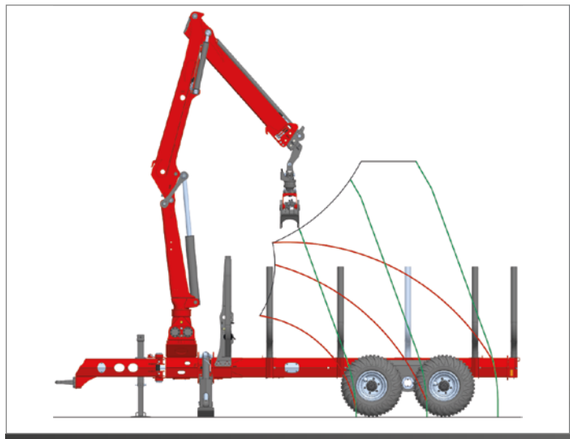

Enorme Hubkraft
Durch den Kniehebel zwischen Kransäule und Hubarm hebt ein STEPA Z-Kran in den oberen Arbeitsstellungen, über den Rungen und im Nahbereich, um bis zu 60 Prozent mehr als ein Forstkran ohne Kniehebel.

Siloballenaufsatz
Öffnungsweite mit SBAR bei Holzgreifer HOG32 = 1365 mm

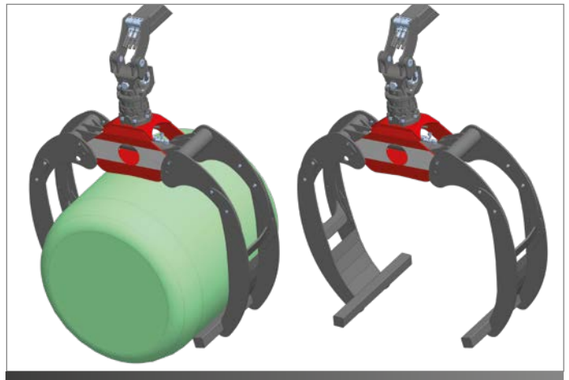

Ideal für den Transport
von Stroh- & Siloballen

DER PERFEKTE PARTNER
FÜR DIE FORSTWIRTSCHAFT

STEPA Farmkran GmbH
Christophorusstraße 28
5061 Elsbethen / AUSTRIA
T +43 662 / 636 404-0
F + 43 662 / 636 404-3
E office@stepakran.com

Folgen Sie uns

Ihr STEPA Partner:

ST19 / 0720_DE

Diese Broschüre ist für den internationalen Gebrauch bestimmt. Die Verfügbarkeit einiger Modelle und Serien- und Sonderausstattungen kann von Land zu Land variieren. STEPA behält sich das Recht vor, jederzeit und ohne vorherige Ankündigung, Änderungen an Design und technischer Ausführung vorzunehmen, ohne sich in irgendeiner Weise zu verpflichten, diese auf bereits verkaufte Einheiten zu übertragen. Angaben, Beschreibungen und Bildmaterial entsprechen dem aktuellen Stand bei Drucklegung, können aber ebenfalls ohne vorherige Ankündigung geändert werden. Abbildungen können bestimmte Länderausführungen, Sonderausstattungen sowie nicht komplette Standardausführungen zeigen. Maßangabe unverbindlich. Traglastdarstellungen sind genormte Abbildungen und entsprechen nicht der optimalen Armstellung, in welcher die maximale Hublast erreicht werden kann.